Double Duty® 6

Kombination Dampfkondensatableiter/Pumpe

Beschreibung

Die Kombination aus Dampfkondensatableiter und Pumpe der Armstrong Double Duty®-Serie bietet eine einfache Lösung zum Entwässern von Wärmetauschern in verschiedenen Anwendungsbereichen.

Double Duty® 6 ist ein C-Stahl-Behälter gemäß ASME-Code. Double Duty® 6 bietet Ihnen eine enorme Vielseitigkeit, da eine Pumpe mit einem Dampfkondensatableiter kombiniert wird, um das Ablassen von Kondensat unter allen Bedingungen zu erleichtern.

Merkmale

- Wirtschaftlicher Betrieb ohne Strom.
- Wartungsarmer Betrieb. Keine undichten Stellen und keine Probleme mit Förderelementen oder einem Motor. Keine Probleme mit NPSH-Werten.
- Raum sparende Größe. Niedriges Gehäuse mit minimaler Füllhöhe für begrenzte Platzangebote.
- Niedrigere Installationskosten. Einfache Installation.
- Sorgenfreiheit. Eigensicherheit.
- Haltbarkeit durch ASME-C-Stahl. Robustes Konstruktionsmaterial bedeutet lange Nutzungsdauer.
- Wirkungsgrad. Ein geschlossenes System bedeutet keinen Verlust von Treib- oder Entspannungsdampf. Die wertvolle Wärmeenergie wird erfasst und in das System zurückgespeist.
- Sicherheit. Einsatz in überfluteten Gruben ohne Gefahr von Elektroschock oder Kurzschlüssen möglich.

Maximale Betriebsbedingungen

Maximal zulässiger Druck:

EDD-6	14 bar bei 204 °C

Maximaler Betriebsdruck:

EDD-6	14 bar bei 204 °C

Double Duty® 6

Werkstoffe

Gehäuse:	C-Stahl
Federn:	Inconel X-750
Innenteile:	Ganzedelstahl

Tabelle CRE-236-1. EDD-6 Kondensatheber – technische Daten

Modellnummer	EDD-6	
	DIN	ANSI
«A»	887	920
«B»	DN40	1-1/2"
«C»	DN25	1"
«D»	1" BSPT	1" NPT
«E»	1/2" BSPT	1/2" NPT
Gewicht (kg)	66	

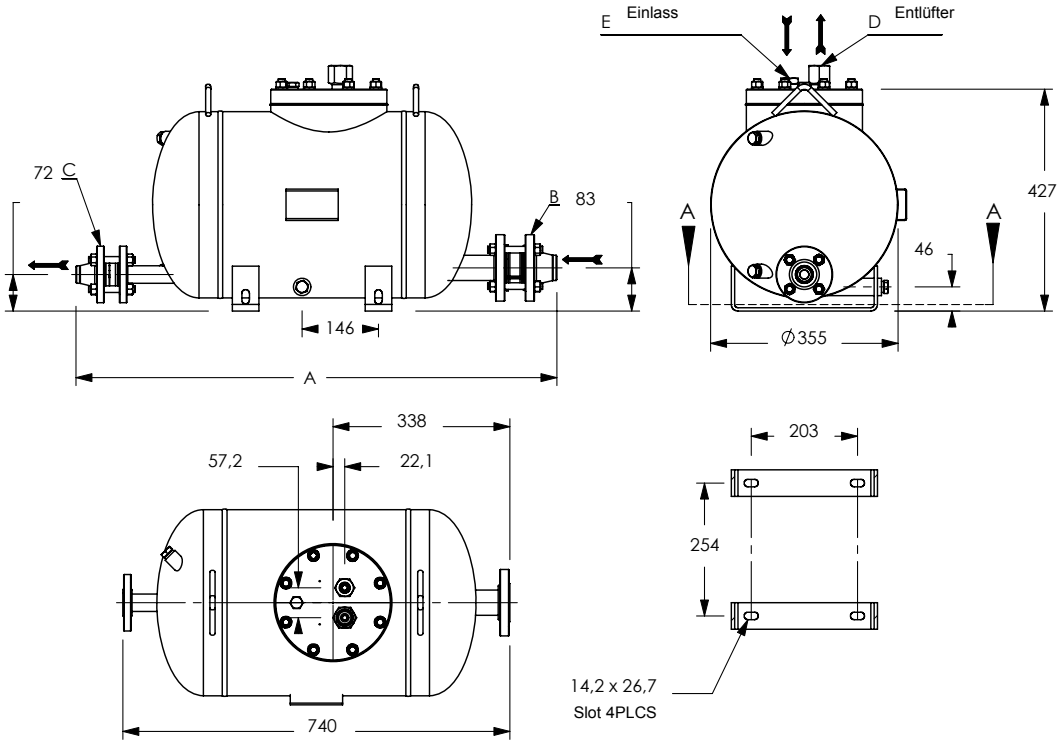

Maß- und Gewichtsangaben sind Näherungswerte. Die exakten Abmessungen finden Sie in den geprüften Werkszeichnungen. Änderungen an Konstruktion und Material ohne vorherige Ankündigung vorbehalten.

Überreicht durch:
ASA Horst Wieber GmbH, Werner-von-Siemens-Str. 17, 28816 Stuhr
Tel.: 0421/565727-0 • E-Mail: info@asa-germany.de • www.asa-germany.de

Double Duty® 6

Kombination Dampfkondensatableiter/Pumpe

Tabelle CRE-237-1. Double Duty® 6 Pumpenkapazitäten

Einlass	Gegendruck	Leistung
bar	bar	kg/h
1	0,34	1 089
1,7		1 361
3,5		1 814
5		2 041
7		2 087
8,5		2 132
10,34		2 177
12		2 177
14		2 087
1,7	1	907
3,5		1 270
5		1 542
7		1 633
8,5		1 678
10,34		1 724
12		1 633
14		1 588
2,5	1,7	816
3,5		1 043
5		1 315
7		1 361
8,5		1 361
10,34		1 315
12		1 134
14		1 043
3,5	3	635
5		907
7		1 089
8,5		1 134
10,34		1 134
12		816
14		771
5	4	680
7		816
8,5		907
10,34		771
12		680
14		635

Anmerkung: Die veröffentlichten Leistungen basieren auf der Verwendung externer Rückschlagventile von Armstrong. Die Füllhöhe wurde von der Ablaufstelle bis zum höchsten Punkt des Gehäuses gemessen.

Tabelle CRE-237-2. Double Duty® 6 Ableiterkapazitäten

Differenzdruck	Leistung
bar	kg/h
0,14	4 309
0,34	5 625
0,7	6 804
1,7	9 253
3,5	10 206
5,2	10 206
6,9	10 206
10,3	10 206
13,8	10 206

Tabelle CRE-237-3. Leistungskonvertierungsfaktoren für andere Füllhöhen

	Füllhöhe			
mm	0	150	300	* 600 oder höher
Double Duty EDD-6	0,7	1,0	1,08	* 620 oder höher Auf Anfrage

* Entladung je Zyklus typischerweise 13,6 Liter für EDD-6

Anmerkung: Die Füllhöhe wurde von der Ablaufstelle bis zum höchsten Punkt des Deckels gemessen.

Überreicht durch:
ASA Horst Wieber GmbH, Werner-von-Siemens-Str. 17, 28816 Stuhr
Tel.: 0421/565727-0 • E-Mail: info@asa-germany.de • www.asa-germany.de